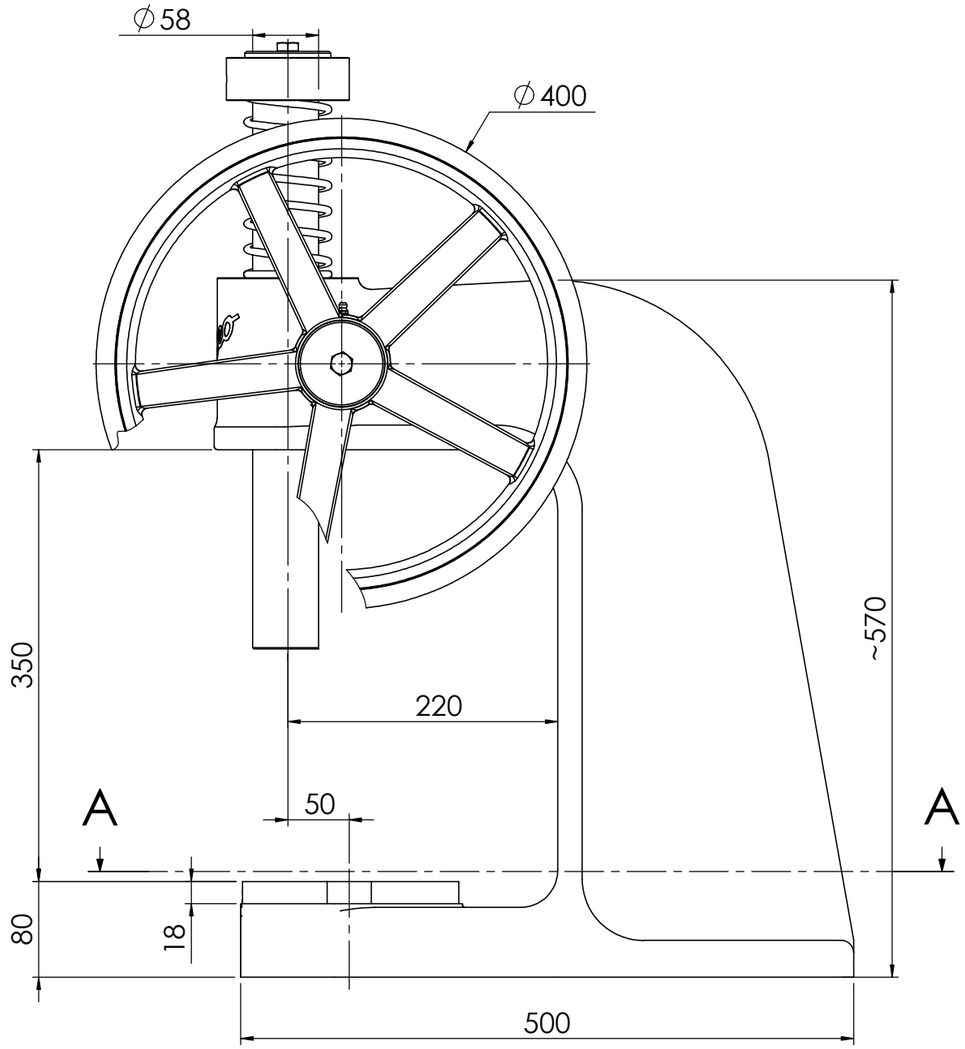

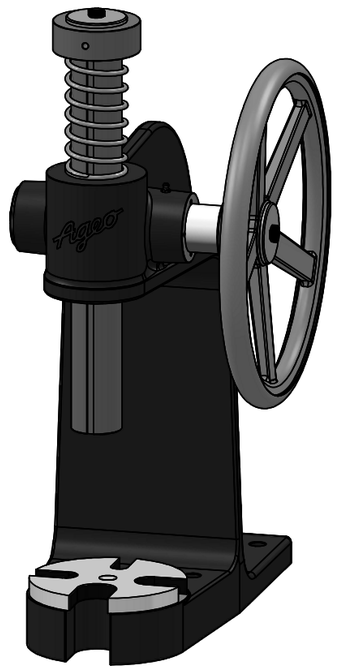

A-A

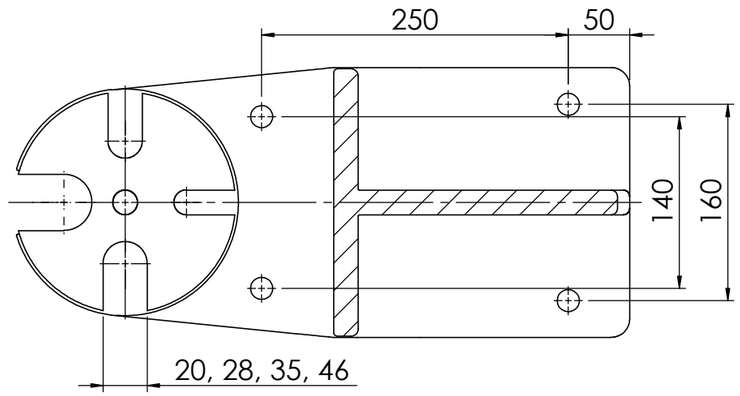

Typ:	Type:	DP750HR
Druckkraft:	Pressing power:	7,5 kN
Ausladung bis Stößel:	Overhang of ram:	220 mm
Stößeldurchmesser:	Diameter of ram:	Ø 58 mm
Max. Einbauhöhe:	Max. installation height:	350 mm
Stößelhub:	stroke of ram:	95 mm
Höhe Pessenkörper:	height of Press body:	570 mm
Max. Höhe:	max. height:	910 mm
Nettogewicht:	net weight:	~94 kg

Allgemeintoleranzen DIN 7168 / 1 mittel	entstand aus					
Oberflächenbeschaffenheit DIN ISO 1302, Reihe 3	Kanten entgratet					
Oberfläche:	Gruppe Pos.-Nr.	mal	Index	Änderung	Datum	Name

	Datum	Name	Maßst. 1:5	"Schutzvermerk nach DIN 34 beachten" "Zeichnung darf nur über CAD geändert werden"
Bearb.	05.02.15	Weyhmüller	Benennung	Dornpresse DP750HR Mandrel Press DP750HR
Gepr.				

AGEO Press GmbH
Werner von Siemens Str. 35
D-64319 Pfungstadt / BRD
www.dornpresse.de

Zeichn.-Nr. DP750HR-0-02(3)			Blatt 1 von 1
			A3
Ers. für	Ers. durch	Gewicht: 94,01 kg	